Rev.	Ändring Change note	Datum Date	Zon Zone	Ändr. av Chang. by	Godk. av Appr. by
A	Ny Artikel	2017-10-30		JP	CK

Installation instructions 4 129 700
is always to be packed with tank

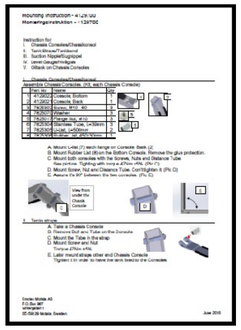

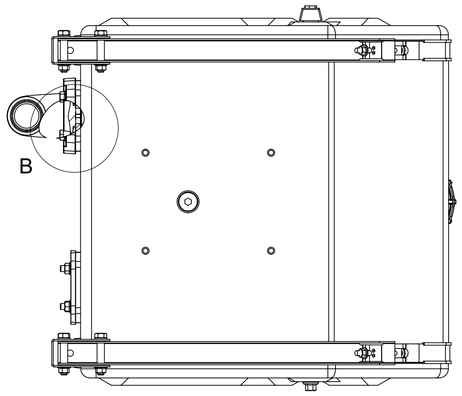

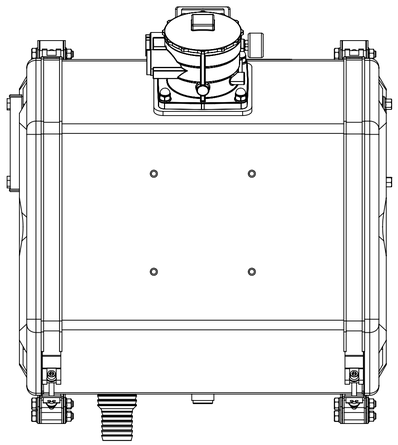

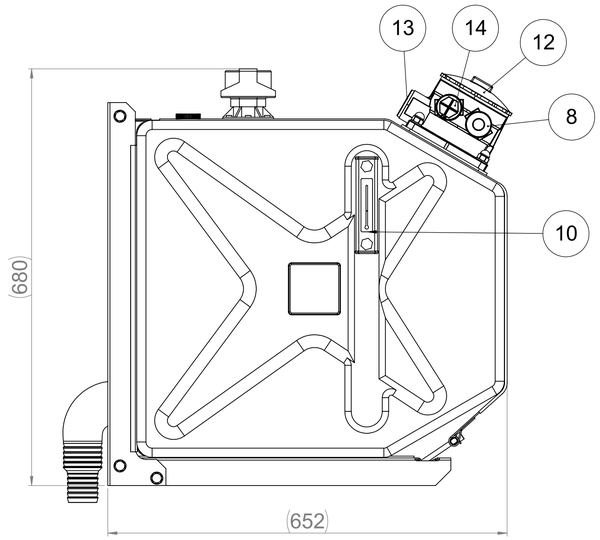

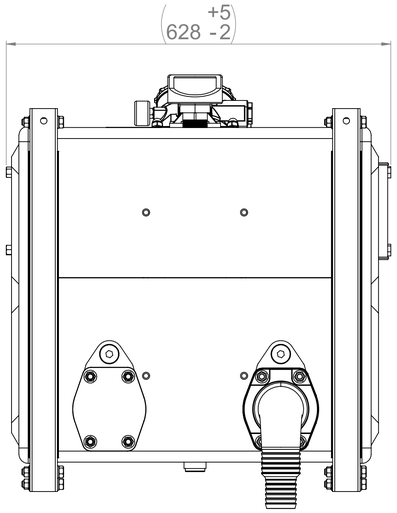

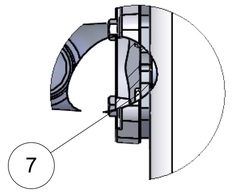

DETAIL B
SCALE 2 : 5

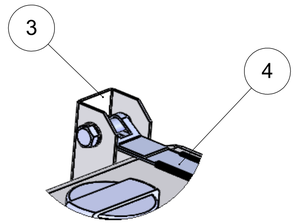

DETAIL A
SCALE 2 : 5

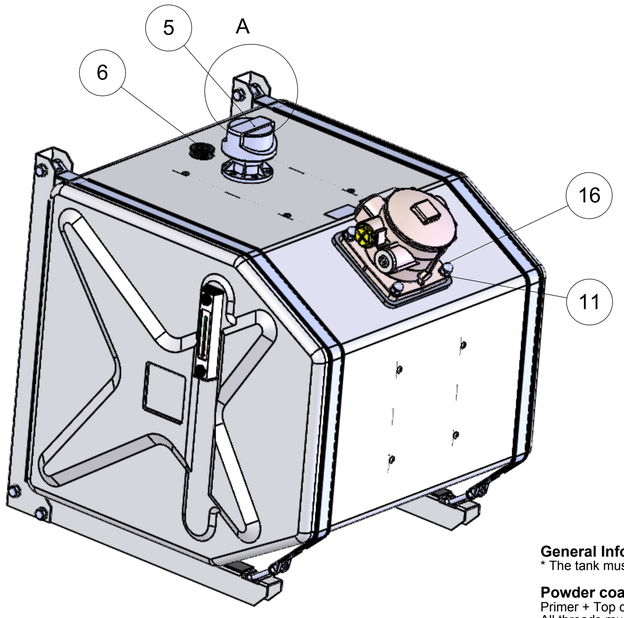

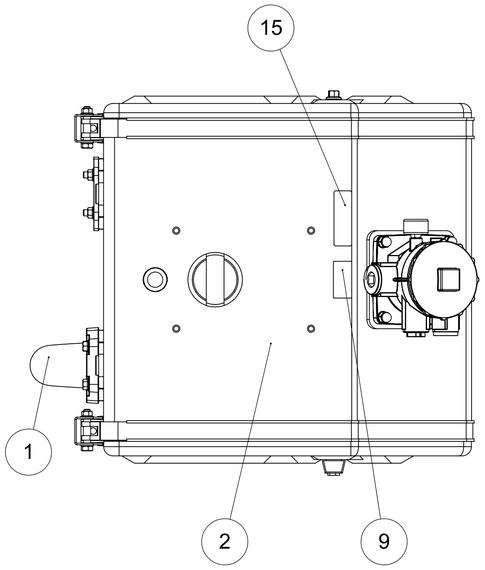

ITEM NO.	PART NUMBER	DESCRIPTION	QTY.
1	4 125 183	BF Suganslutning 2.1/2 & 2" 90gr / BF Suction Connection 2.1/2" &2" 90deg	1
2	4 129 012	Tank 150L GEN 2	1
3	4 129 023	Konsol komplett / Bracket complete	2
4	4 129 024	Spännband/Straps	2
5	7 825 0021	Andningsfilter, Hydac logga	1
6	7 825 003	Oljesticka 1" / Dipstick 1"	1
7	7 825 008	O-Ring	1
8	7 825 012	Stål-plugg 1" / Steel-plug 1" m O-ring	1
9	7 825 033	Märk dekal / Marking label	1
10	7 825 050	Nivåglas / Level gauge 127mm	1
11	7 825 070	Bricka / Washer 10,5x20x2 FZB	4
12	7 825 186	Filter stort Hydac RFM270	1
13	7 825 230	Stål-plugg / Steel plug 1 1/4" m O-ring	1
14	7 825 231	Plastplugg / Plastic plug R1"	1
15	7 825 300	ID Skylt / ID Label	1
16	7 825 301	Kupolmutter / Dome nut	4

General Information
* The tank must have rustprotection inside: Dinitrol 40

Powder coating
Primer + Top coat (RAL 7021)
All threads must be masked = No paint in threads.

The following features are not mounted when shipped

2x 4 129 023, 2x 4 129 024, 4 125 183, 7 825 008, 7 825 050

KVARNMON HYDRAULICS AB

Utdrag ur ISO 2768-m
Excerpt from ISO 2768-m
0,5-6 ±0,1
(6)-30 ±0,2
(30)-120 ±0,3
(120)-400 ±0,5
(400)-1000 ±0,8

Där ej annat anges/Unless otherwise stated
Hålkilsradier Kanter brutna
Fillet radii Edges broken
Gen tol ISO 2768-g
Ytjämnhet/Roughness
Ra - uM

Material
Ytbehandling/Surface treatment Pulverlack
Status Released
Revision A

Datum/Date 2017-11-11
Size A1
Konstr/Drawn JP
Ändrad av/Changed by JP
Godk/Appr CK

Benämning/Denomination
Tank 150L RFM270 GEN 2 Kvarnmon

Kvarnmon

Part # 4 129 104

Blad/Sheet 1/1
Skala/Scale 1:5
Vikt/Weight (Kg) 38.08
Ritn nr/Drawing No 4 129 104

Denna ritning och all information är vår egendom. Den får varas rätt i ursprungligt eller ändrat skick, utan vårt medgivande kopieras eller mångfaldigas. Röjandas för eller på annat sätt delgivas till utomstående eller annan än behörig person. Överträdelse härav beivras med stöd av gällande lag.
Kvarnmon